Gambar 1 Part Hydrolic Cylinder Half pada Solidworks sebagai berikut:

- Unit Sistem: MMGS
- Penggunaan 2 angka desimal
- Material: Aluminium 1060 Alloy
- Density = 0.0027 grams per cubic millimeter
- A = 229
- B = 114
- C = 82
- Massa = 5409.1453 grams
- Volume = 2003387.1354 cubic millimeters

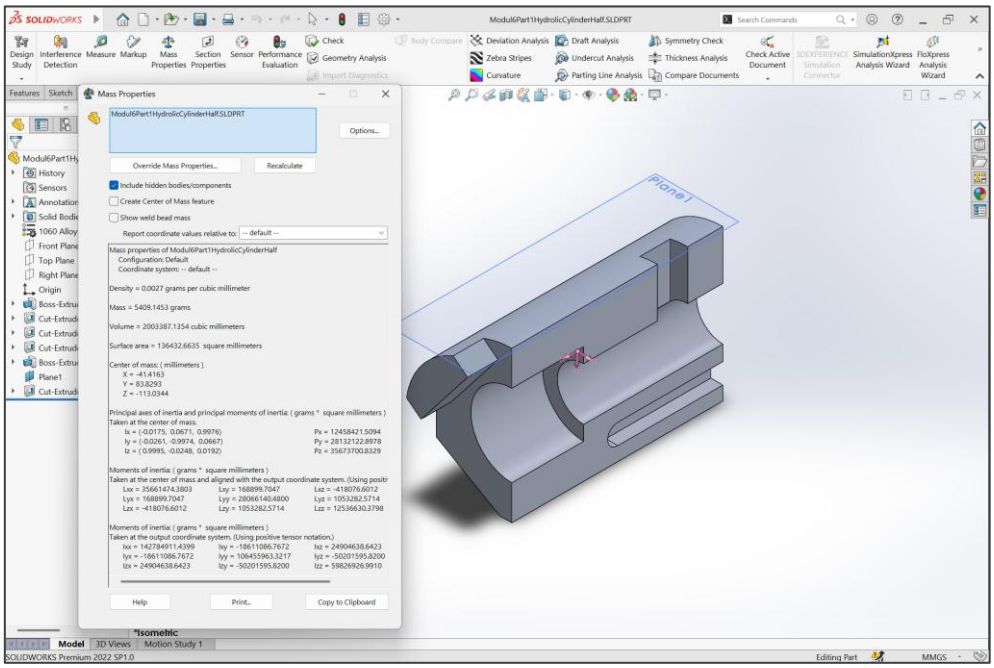

Gambar 2 Part Hydrolic Cylinder Half pada Solidworks sebagai berikut:

- Unit Sistem: MMGS
- Penggunaan 2 angka desimal
- Material: Aluminium 1060 Alloy
- Density = 0.0027 grams per cubic millimeter
- A = 234
- B = 117
- C = 84
- D = 5°
- Massa = 5873.2550 grams
- Volume = 2175279.6117 cubic millimeters

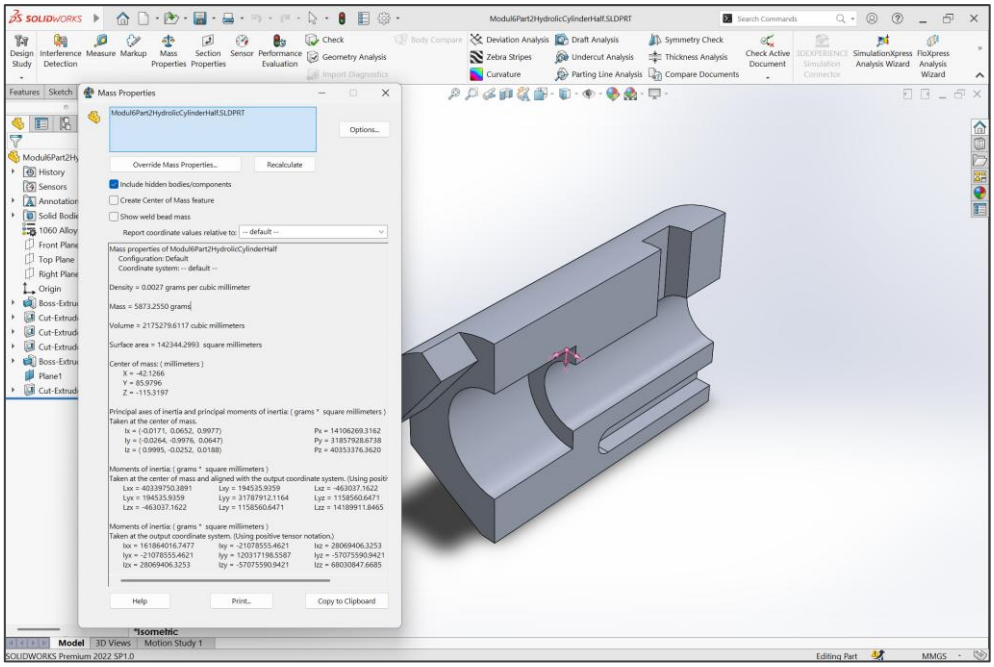

Gambar 3 Part Cylinder Jig pada Solidworks sebagai berikut:

- Unit Sistem: MMGS
- Penggunaan 2 angka desimal
- Material: Aluminium 1060 Alloy
- Density = 0.0027 grams per cubic millimeter
- A = 55.50
- B = 66.00
- C = 33.00
- Massa = 638.0067 grams 1004.8827 grams
- Volume = 372178.7638 cubic millimeters

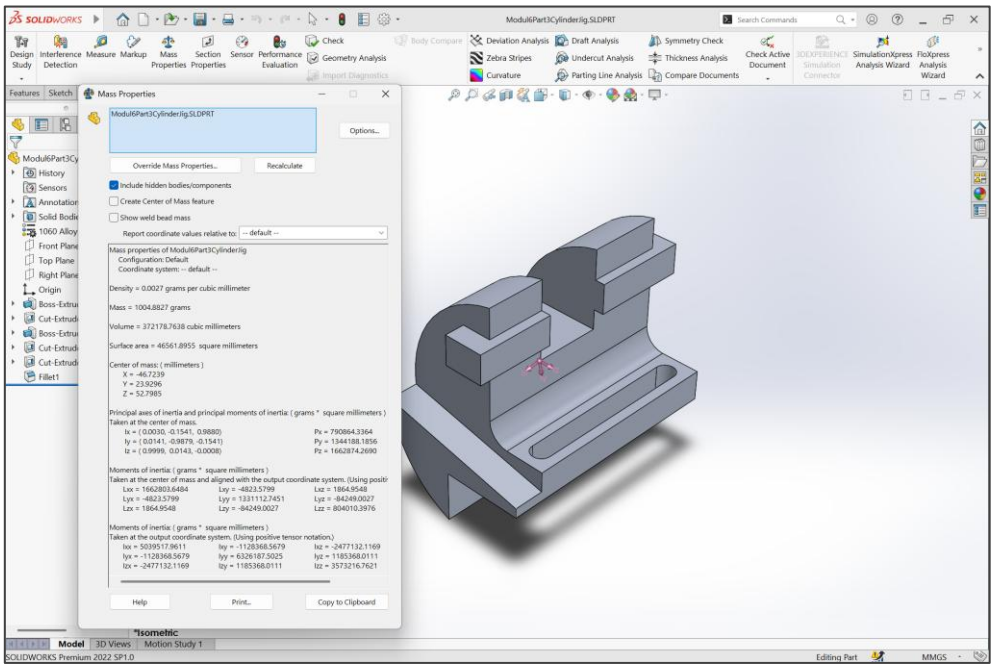

Gambar 4 Part Cylinder Jig pada Solidworks sebagai berikut:

- Unit Sistem: MMGS
- Penggunaan 2 angka desimal
- Material: Aluminium 1060 Alloy
- Density = 0.0027 grams per cubic millimeter
- A = 50.00
- B = 55.00
- C = 35.00
- Massa = 786.3820 grams
- Volume = 291252.5882 cubic millimeters

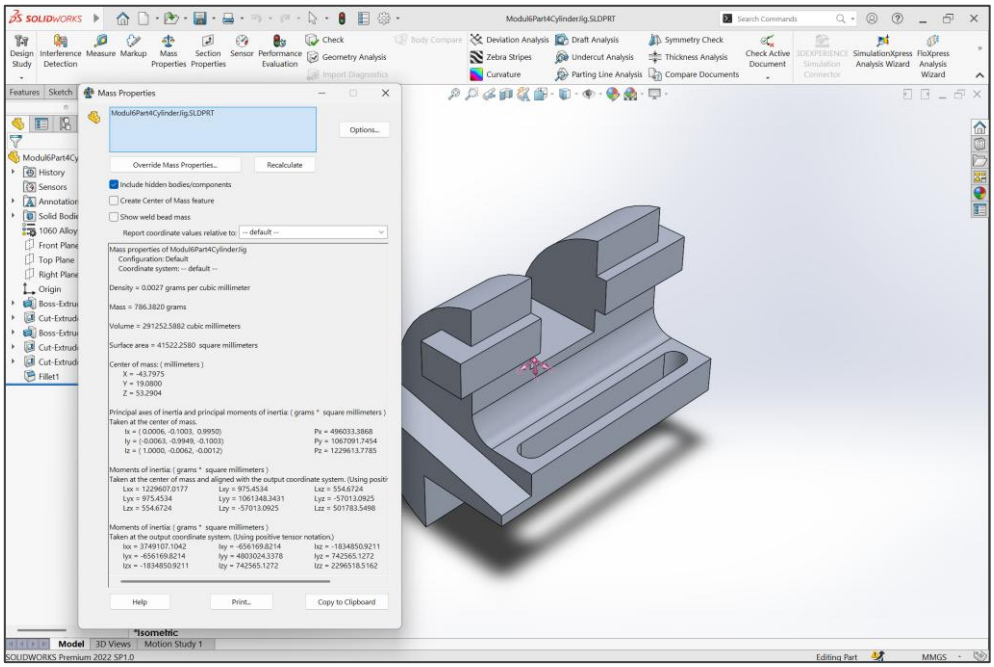

Gambar 5 Part Tooling Cylinder pada Solidworks sebagai berikut:

- Unit Sistem: MMGS
- Penggunaan 2 angka desimal
- Material: AISI 1020 Steel
- Density = 0.0079 grams per cubic millimeter
- A = 139.00
- B = 19.00
- C = 28.50
- Massa = 3207.3677 grams
- Volume = 405995.9061 cubic millimeters

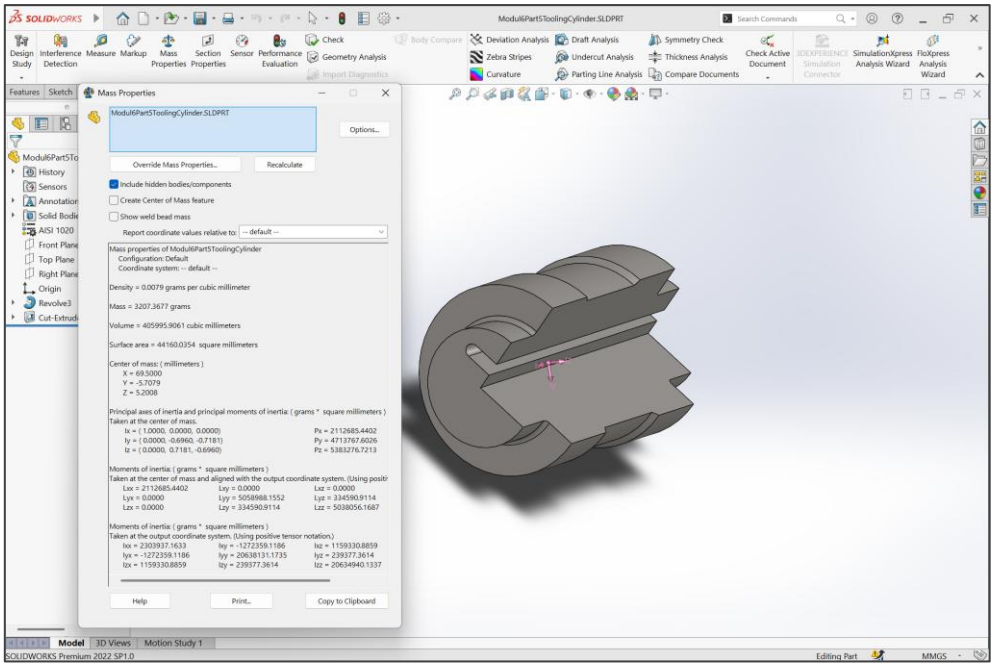

Gambar 6 Part Tooling Cylinder pada Solidworks sebagai berikut:

- Unit Sistem: MMGS
- Penggunaan 2 angka desimal
- Material: AISI 1020 Steel
- Density = 0.0079 grams per cubic millimeter
- A = 139.00
- B = 19.00
- C = 28.50
- Massa = 2798.7124 grams
- Volume = 354267.3901 cubic millimeters

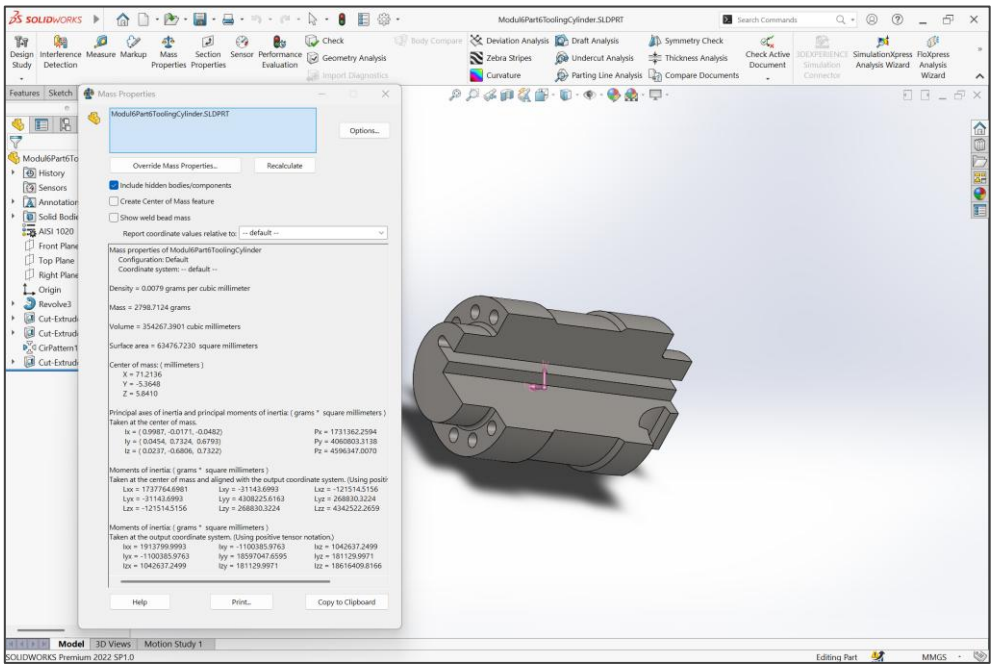

Gambar 7 Part Tooling Cylinder pada Solidworks sebagai berikut:

- Unit Sistem: MMGS
- Penggunaan 2 angka desimal
- Material: AISI 1020 Steel
- Density = 0.0079 grams per cubic millimeter
- A = 139.00
- B = 19.00
- C = 28.50
- Massa = 2747.8718 grams
- Volume = 347831.8750 cubic millimeters

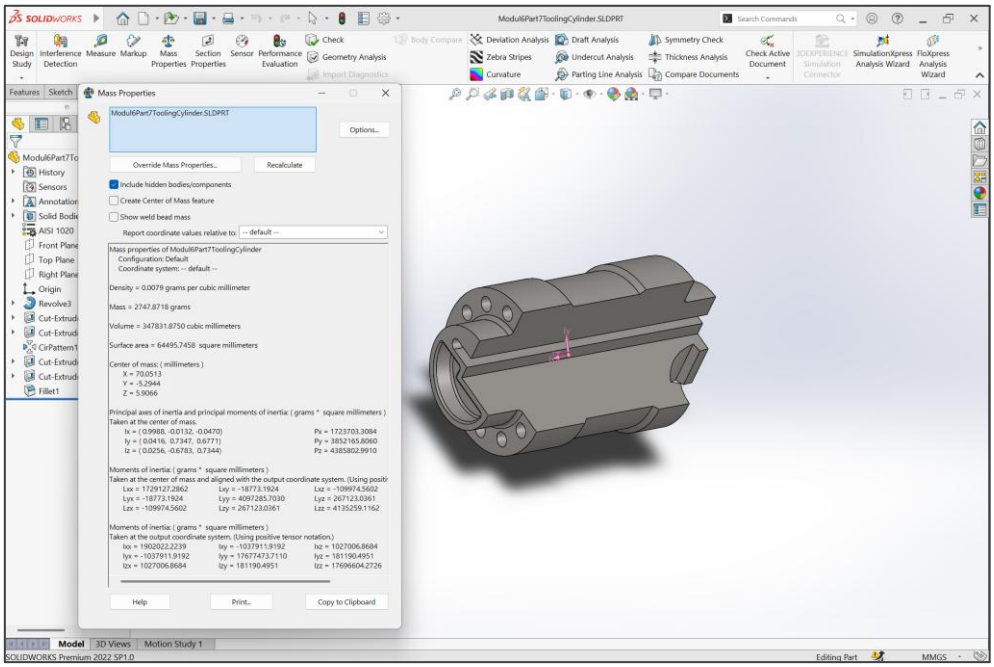

Tambahan:

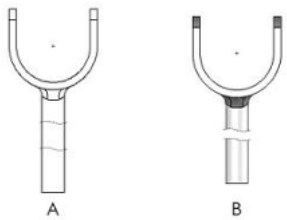

Dalam SOLIDWORKS, gambar B merupakan pandangan Broken-out Section dari gambar A.

CAD dan CAM

Disusun oleh:
Elva Rizqina Khoirun Nisa
40040325650031

Dosen pengampu:
Megarini Hersaputri, S.T., M.T.
Rofiq Cahyo Prayogo, S.T., M.T.

Program Studi Teknologi Rekayasa Otomasi
Departemen Teknologi Industri
Sekolah Vokasi
Universitas Diponegoro
2026